Klimas Wkręt-met Sp. z o.o. ul. W. Witosa 170/176
Kuźnica Kiedrzyńska 42-233 Mykanów
tel. +48 34 377 71 00, fax. +48 34 328 01 73 Infolinia: 801 477 477, www.wkret-met.com

# KARTA TECHNICZNA PRODUKTU – SFXP 8

## Sekcja 1. OPIS PRODUKTU

**KOŁEK UNIWERSALNY Z WKRĘTEM Z ŁBEM STOŻKOWYM – SFXP 8**

**Kołek uniwersalny SFXP składa się z koszulki wykonanej z poliamidu oraz z wkręta hartowanego z łbem stożkowym pokrytego warstwą ochronną cynku. Przeznaczony jest do montażu lekkich elementów wykończenia wnętrz oraz lekkich elementów instalacyjnych we wszystkich podłożach budowlanych. Koszulka posiada wypusty oraz płetwy stabilizujące, które zabezpieczają przed obrotem koszulki podczas wkręcania oraz zapewniają wstępne zamocowanie w podłożu. Unikalny kształt koszulki pozwala na montaż zarówno w materiałach pełnych (poprzez rozpór koszulki), jak i w materiałach z pustkami (poprzez zamocowanie kształtowe – zawiązanie „supła").**

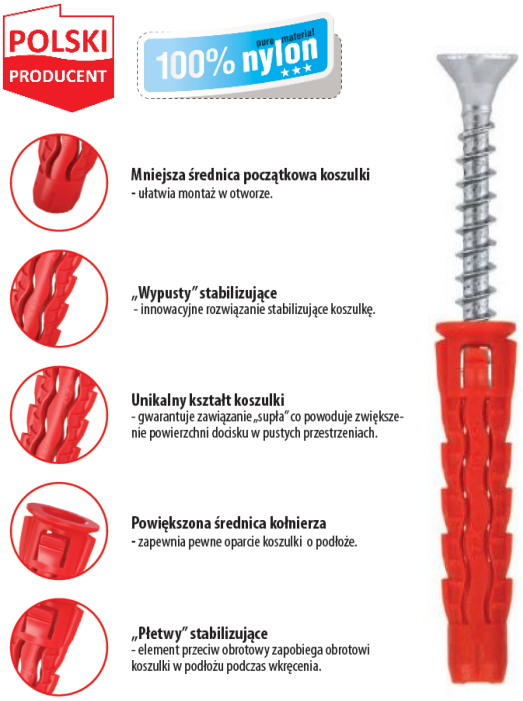


**Rodzaje podłoży do których może być instalowany kołek uniwersalny SFXP:**

- **beton**
- **cegła ceramiczna i silikatowa pełna**
- **pustak ceramiczny perforowany**
- **cegła silikatowa drążona**
- **beton komórkowy**
- **płyta włóknisto-cementowa, płyta g-k**

**Kołki uniwersalne posiadają Krajową Ocenę Techniczną:**
**ITB-KOT-2021/1847 wydanie 1**

## Sekcja 2. SPOSÓB MONTAŻU

1. Stosowane mogą być wyłącznie oryginalne łączniki dostarczone przez producenta
2. Przed wykonaniem montażu należy rozpoznać podłoże, w którym będzie wykonywany montaż łącznika oraz porównać obciążenia jakie łącznik będzie przenosił z nośnościami zawartymi w Krajowej Ocenie Technicznej
3. Należy dobrać odpowiednią długość łącznika (wkręt + koszulka), w zależności od grubości mocowanych elementów
4. Nadzorowany jest sposób wiercenia (otwory w podłożu murowym z elementów perforowanych lub z betonu komórkowego powinny być wiercone wiertarką obrotową bez udaru)
5. Średnica wierconych otworów powinna być zgodna ze średnicą zastosowanych łączników
6. Otwory w podłożach z materiałów pełnych powinny być głębsze o około 10 mm od głębokości zakotwienia łącznika
7. Otwory w materiałach pełnych należy oczyścić ze zwiercin ruchem posuwisto-zwrotnym wiertłem na zmniejszonych obrotach
8. Następnie do otworu wprowadzana jest tworzywowa koszulka, a wkręt jest wkręcany poprzez element mocowany aż do momentu zagłębienia się w koszulce (montaż wstępny)

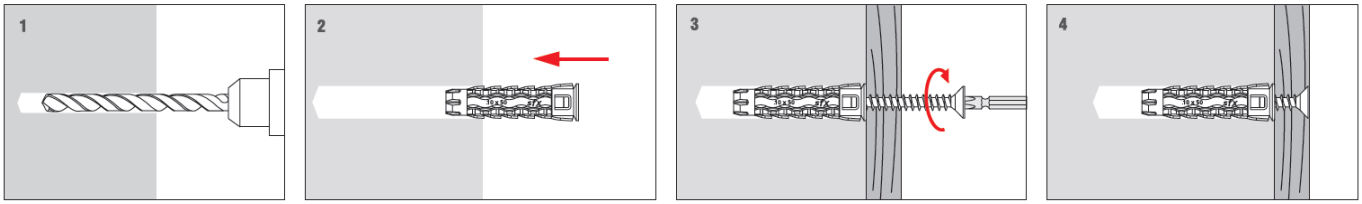





**Wszelkie prawa zastrzeżone** Karta może być udostępniana tylko w takiej formie w jakiej została dostarczona. Żaden fragment (zawartość taka jak: tekst, grafika, logotypy, obrazy, zdjęcia, oraz wszelkie inne dane) prezentowane w tym dokumencie nie mogą być w żaden sposób modyfikowane lub rozpowszechniane w częściowej formie bez uprzedniego zezwolenia. Wszelkie znaki towarowe, znaki graficzne, nazwy własne, logotypy i inne dane są chronione prawem i należą do ich właściciela. Data sporządzenia: 2013-10-16 Data aktualizacji: 2026-09-04

## Sekcja 3. DANE TECHNICZNE

| PARAMETRY TECHNICZNE | | |
|---|---|---|
| Parametr | Jednostka | Wartość |
| Średnica kołka | $d_k$ [mm] | 8 |
| Średnica otworu/wiertła | $d_0$ [mm] | 8 |
| Efektywna głębokość zakotwienia* | $h_{eff}$ [mm] | 40 |
| Głębokość otworu | $h_0$ [mm] | 50 |
| Typ gniazda | [-] | PZ-2 |
| Materiał koszulki | [-] | PA - poliamid |
| Materiał wkręta | [-] | Stal ocynkowana |
| Krajowa Ocena Techniczna | [-] | ITB-KOT-2021/1847 wydanie 1 |

*dla płyt g-k i włóknisto-cementowych, $h_{eff}$ = grubość płyty

| PARAMETRY WYTRZYMAŁOŚCIOWE | |
|---|---|
| Rodzaj podłoża | Nośność charakterystyczna na wyrywanie z podłoża i ścinanie [kN] |
| | 8x40 |
| Beton C20/25 – C50/60 | 0,3 |
| Cegła ceramiczna pełna | 0,75 |
| Cegła silikatowa pełna | 0,9 |
| Pustak ceramiczny perforowany | 0,6 |
| Cegła silikatowa drążona | 0,6 |
| Beton komórkowy | 0,9 |
| Płyta g-k 12,5 mm | 0,2 |
| Płyta g-k 2x12,5 mm | - |
| Płyta włóknisto-cem. 12,5 mm | 0,2 |

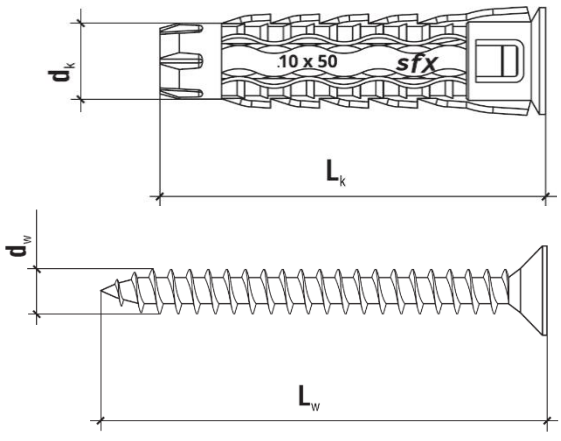





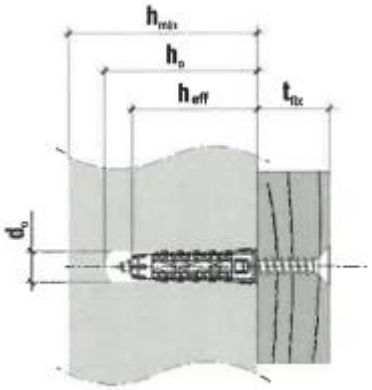


| TABELA DOBORU | | | | | |
|---|---|---|---|---|---|
| Kod produktu | Średnica i długość koszulki | Średnica i długość wkręta | Max. długość użytkowa | Typ gniazda | Ilość w opakowaniu |
| | $d_k$ x $L_k$ [mm] | $d_w$ x $L_w$ [mm] | $t_{fix}$ [mm] | [-] | [szt.] |
| SFXP-08040050 | 8,0x40 | 5,0x50 | 10 | PZ-2 | 100 |
| SFXP-08040060 | 8,0x40 | 5,0x60 | 20 | PZ-2 | 100 |

## Sekcja 4. UWAGI

1. Wszystkie wcześniejsze wersje niniejszej Karty Technicznej tracą ważność
2. Dane zamieszczone w niniejszej Karcie Technicznej Produktu są zgodne z obecnym stanem wiedzy i zostały podane w dobrej wierze. W przypadku niezastosowania się do zaleceń sposobu stosowania i montażu produktu firma Klimas Wkręt-met Sp. z o.o. nie ponosi odpowiedzialności za poprawność i jakość wykonanego połączenia
3. Poszczególne partie mogą różnić się od siebie np. barwą pasywacji ocynku co nie ma wpływu na deklarowane właściwości użytkowe.

**Wszelkie prawa zastrzeżone** Karta może być udostępniana tylko w takiej formie w jakiej została dostarczona. Żaden fragment (zawartość taka jak: tekst, grafika, logotypy, obrazy, zdjęcia, oraz wszelkie inne dane) prezentowane w tym dokumencie nie mogą być w żaden sposób modyfikowane lub rozpowszechniane w częściowej formie bez uprzedniego zezwolenia. Wszelkie znaki towarowe, znaki graficzne, nazwy własne, logotypy i inne dane są chronione prawem i należą do ich właściciela. Data sporządzenia: 2013-10-16 Data aktualizacji: 2026-09-04