Technický list

techniki zamocowań

KMP2
Uholník s prelisom

Slovenský preklad predajcu Oramat - podľa poľského originálu TZ.

KMP2
Uholník s prelisom

Trojrozmerné mechanické spojovacie prvky TZ KMP patria medzi bežne používané uholníky. Sú určené na spájanie navzájom kolmých konštrukčných prvkov z masívneho dreva v usporiadaní bok k boku. Vďaka vystuženiu dosahujú vysokú tuhosť a pevnosť.







Technický list

techniki zamocowań

KMP2
Uholník s prelisom

Slovenský preklad predajcu Oramat - podľa poľského originálu TZ.

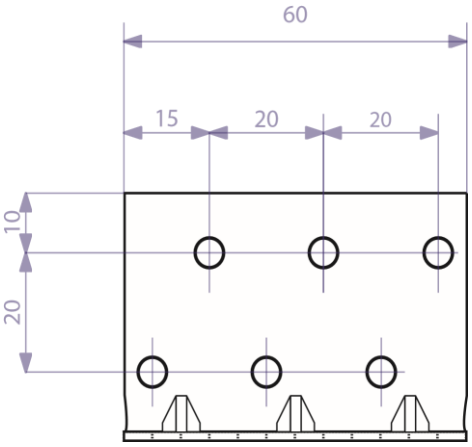

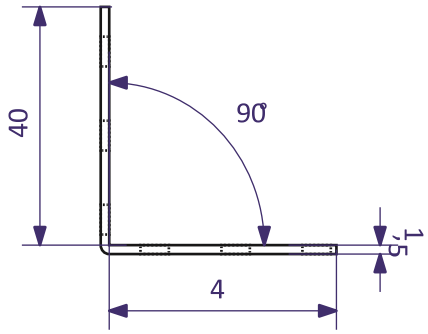

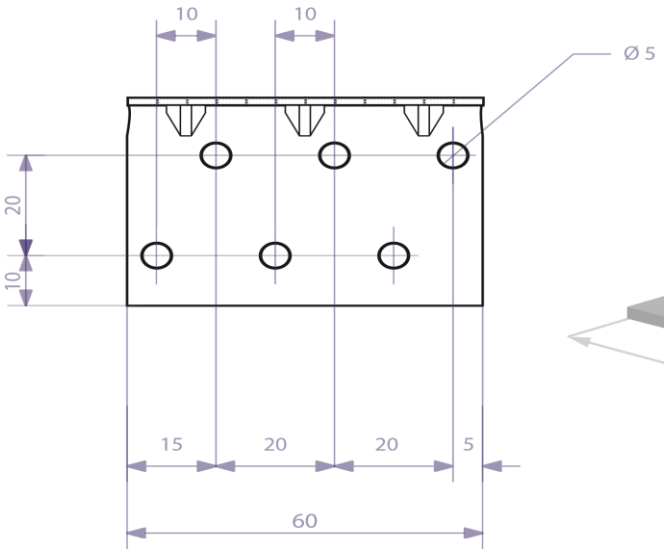

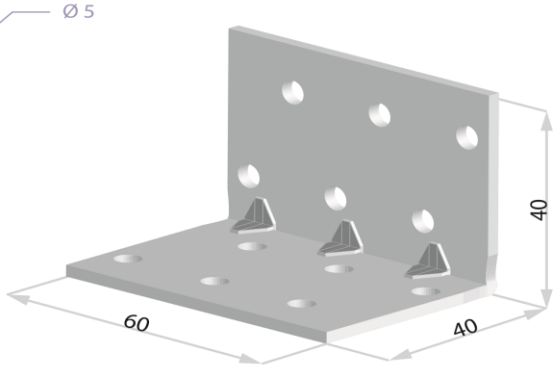

Preklad technického listu výrobcu TZ. Číselné údaje a výkresy sú zachované.

Technický list

techniki zamocowań

KMP2
Uholník s prelisom

Slovenský preklad predajcu Oramat - podľa poľského originálu TZ.

Vlastnosti

Materiál



SPOJOVACÍ PRVOK TZ KMP2

Druh ocele: oceľ DX51D+Z275

Ochrana proti korózii:

Žiarové zinkovanie Z 275 g/m2 (20 µm)

Použitie

Spájané materiály

Masívne drevo, drevené kompozity, lepené lamelové drevo.

Oblasť použitia

Spojenie krokvy s pomúrnicou alebo betónovým vencom.

Kotvenie drevených prvkov do betónu.

Technický list

techniki zamocowań

KMP2
Uholník s prelisom

Slovenský preklad predajcu Oramat - podľa poľského originálu TZ.

Spojenie dreveného stĺpa s nosníkom.
Ďalšie konštrukčné prvky, pri ktorých je potrebná vysoká únosnosť spoja.

Rozmery spojovacieho prvku

Označenie	Rozmery				Ø 5mm	Ø 7mm	Ø 10mm	Ø 11mm	Ø 14mm	iné otvory
	A	B	C	T						
KMP1	40	40	40	1,5	8					
KMP2	40	40	60	1,5	12					
KMP3	40	40	80	1,5	16					
KMP4	60	60	40	1,5	12					
KMP5	60	60	60	1,5	18					
KMP6	60	60	80	1,5	24					
KMP7	80	80	40	1,5	16					
KMP8	80	80	60	1,5	24					
KMP9	80	80	80	1,5	32					

Technický list

techniki zamocowań

KMP2
Uholník s prelisom

Slovenský preklad predajcu Oramat - podľa poľského originálu TZ.

Charakteristika únosnosti

Charakteristické únosnosti spojov vytvorených pomocou spojovacích prvkov TZ KMP.

Krúžkové klince s priemerom d 4 mm a dĺžkou 50 mm. Drevo najmenej triedy C24 podľa EN 338.

Označenie prvku TZ	Spôsob klincovania *	Únosnosť charakteristická, kN	Statická schéma zaťaženia
KMP1 + KMP9 KP1E + KP2E KP4E	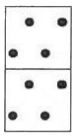 Plné klincovanie	2,62	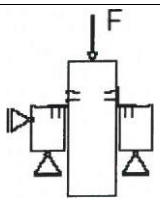

Technický list

techniki zamocowań

KMP2
Uholník s prelisom

Slovenský preklad predajcu Oramat - podľa poľského originálu TZ.

Montáž

Upevnenie do dreva:
Deklarovaná návrhová únosnosť sa dosahuje pomocou krúžkových klincov s priemerom d= 4 mm a dĺžkou 50 mm.