Klimas Wkręt-met Sp. z o.o. ul. W. Witosa 170/176
Kuźnica Kiedrzyńska 42-233 Mykanów
tel. +48 34 377 71 00, fax. +48 34 328 01 73 Infolinia: 801 477 477, www.wkret-met.com

KARTA TECHNICZNA PRODUKTU – SFXK 10

Sekcja 1. OPIS PRODUKTU

KOŁEK UNIWERSALNY Z WKRĘTEM Z ŁBEM SZEŚCIOKĄTNYM – SFXK 10

Kołek uniwersalny SFXK składa się z koszulki wykonanej z poliamidu oraz z wkręta z łbem sześciokątnym pokrytego warstwą ochronną cynku. Przeznaczony jest do montażu lekkich elementów wykończenia wnętrz oraz lekkich elementów instalacyjnych we wszystkich podłożach budowlanych. Koszulka posiada wypusty oraz płetwy stabilizujące, które zabezpieczają przed obrotem koszulki podczas wkręcania oraz zapewniają wstępne zamocowanie w podłożu. Unikalny kształt koszulki pozwala na montaż zarówno w materiałach pełnych (poprzez rozpór koszulki), jak i w materiałach z pustkami (poprzez zamocowanie kształtowe – zawiązanie „supła").

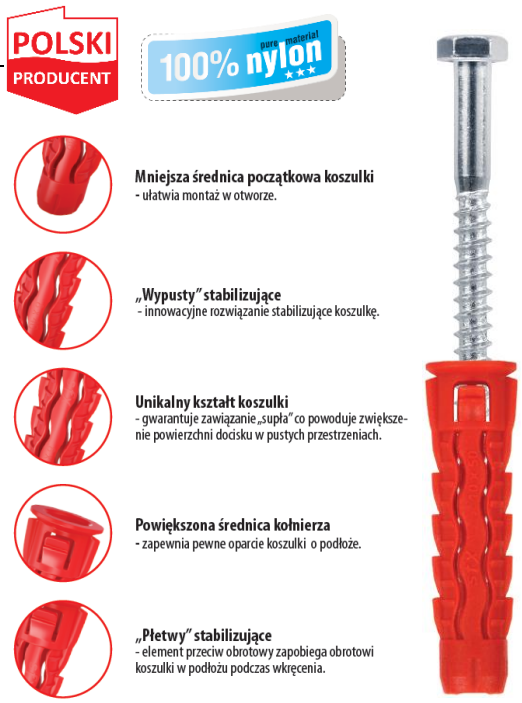

Rodzaje podłoży do których może być instalowany kołek uniwersalny SFXK:

- **beton**
- **cegła ceramiczna i silikatowa pełna**
- **pustak ceramiczny perforowany**
- **cegła silikatowa drążona**
- **beton komórkowy**
- **płyta włóknisto-cementowa, płyta g-k**

Kołki uniwersalne posiadają Krajową Ocenę Techniczną:
ITB-KOT-2021/1847 wydanie 1

Sekcja 2. SPOSÓB MONTAŻU

1. Stosowane mogą być wyłącznie oryginalne łączniki dostarczone przez producenta
2. Przed wykonaniem montażu należy rozpoznać podłoże, w którym będzie wykonywany montaż łącznika oraz porównać obciążenia jakie łącznik będzie przenosił z nośnościami zawartymi w Krajowej Ocenie Technicznej
3. Należy dobrać odpowiednią długość łącznika (wkręt + koszulka), w zależności od grubości mocowanych elementów
4. Nadzorowany jest sposób wiercenia (otwory w podłożu murowym z elementów perforowanych lub z betonu komórkowego powinny być wiercone wiertarką obrotową bez udaru)
5. Średnica wierconych otworów powinna być zgodna z średnicą zastosowanych łączników
6. Otwory w podłożach z materiałów pełnych powinny być głębsze o około 10 mm od głębokości zakotwienia łącznika
7. Otwory w materiałach pełnych należy oczyścić ze zwiercin ruchem posuwisto-zwrotnym wiertłem na zmniejszonych obrotach
8. Następnie do otworu wprowadzana jest tworzywowa koszulka, a wkręt jest wkręcany poprzez element mocowany aż do momentu zagłębienia się w koszulce (montaż wstępny)

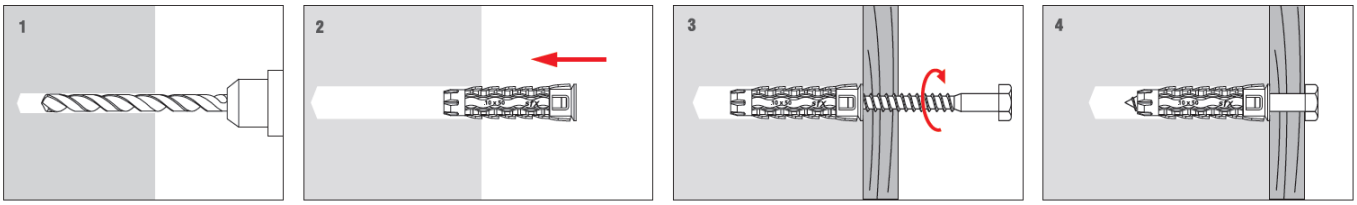



Wszelkie prawa zastrzeżone Karta może być udostępniana tylko w takiej formie w jakiej została dostarczona. Żaden fragment (zawartość taka jak: tekst, grafika, logotypy, obrazy, zdjęcia, oraz wszelkie inne dane) prezentowane w tym dokumencie nie mogą być w żaden sposób modyfikowane lub rozpowszechniane w częściowej formie bez uprzedniego zezwolenia. Wszelkie znaki towarowe, znaki graficzne, nazwy własne, logotypy i inne dane są chronione prawem i należą do ich właściciela. Data sporządzenia: 2013-10-16 Data aktualizacji: 2026-09-04

Sekcja 3. DANE TECHNICZNE

PARAMETRY TECHNICZNE		
Parametr	Jednostka	Wartość
Średnica kołka	d_k [mm]	10
Średnica otworu/wiertła	d_0 [mm]	10
Efektywna głębokość zakotwienia*	h_{eff} [mm]	50/60
Głębokość otworu	h_0 [mm]	60/70
Typ gniazda	[-]	SW-10
Materiał koszulki	[-]	PA - poliamid
Materiał wkręta	[-]	Stal ocynkowana
Krajowa Ocena Techniczna	[-]	ITB-KOT-2021/1847 wydanie 1

*dla płyt g-k i włóknisto-cementowych, h_{eff} = grubość płyty

PARAMETRY WYTRZYMAŁOŚCIOWE		
Rodzaj podłoża	Nośność charakterystyczna na wyrywanie z podłoża i ścinanie [kN]	
	10x50	10x60
Beton C20/25 – C50/60	0,75	0,75
Cegła ceramiczna pełna	1,5	1,5
Cegła silikatowa pełna	1,5	1,5
Pustak ceramiczny perforowany	0,9	0,9
Cegła silikatowa drążona	0,9	0,9
Beton komórkowy	1,5	1,5
Płyta g-k 12,5 mm	0,4	0,4
Płyta g-k 2x12,5 mm	0,9	0,9
Płyta włóknisto-cem. 12,5 mm	0,4	0,4

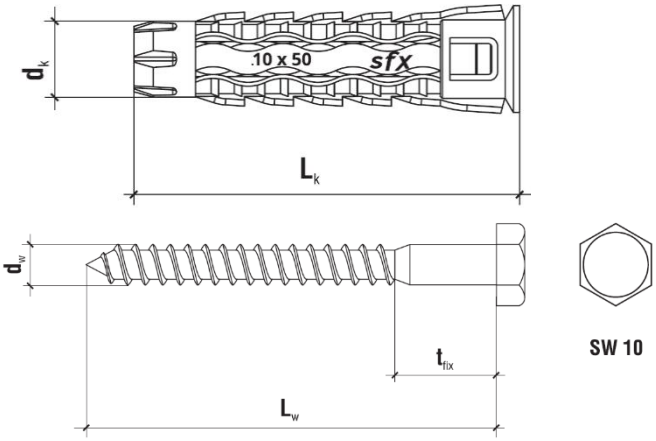

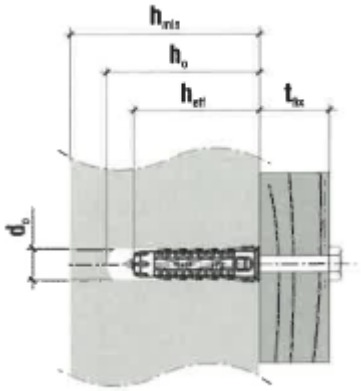

TABELA DOBORU					
Kod produktu	Średnica i długość koszulki	Średnica i długość wkręta	Max. długość użytkowa	Typ gniazda	Ilość w opakowaniu
	d_k x L_k [mm]	d_w x L_w [mm]	t_{fix} [mm]	[-]	[szt.]
SFXK-10050060	10x50	6x60	10	SW-10	25
SFXK-10050070	10x50	6x70	20	SW-10	25
SFXK-10060070	10x60	6x70	10	SW-10	25
SFXK-10060080	10x60	6x80	20	SW-10	25

Sekcja 4. UWAGI

1. Wszystkie wcześniejsze wersje niniejszej Karty Technicznej tracą ważność
2. Dane zamieszczone w niniejszej Karcie Technicznej Produktu są zgodne z obecnym stanem wiedzy i zostały podane w dobrej wierze. W przypadku niezastosowania się do zaleceń sposobu stosowania i montażu produktu firma Klimas Wkręt-met Sp. z o.o. nie ponosi odpowiedzialności za poprawność i jakość wykonanego połączenia
3. Poszczególne partie mogą różnić się od siebie np. barwą pasywacji ocynku co nie ma wpływu na deklarowane właściwości użytkowe.

Wszelkie prawa zastrzeżone Karta może być udostępniana tylko w takiej formie w jakiej została dostarczona. Żaden fragment (zawartość taka jak: tekst, grafika, logotypy, obrazy, zdjęcia, oraz wszelkie inne dane) prezentowane w tym dokumencie nie mogą być w żaden sposób modyfikowane lub rozpowszechniane w częściowej formie bez uprzedniego zezwolenia. Wszelkie znaki towarowe, znaki graficzne, nazwy własne, logotypy i inne dane są chronione prawem i należą do ich właściciela. Data sporządzenia: 2013-10-16 Data aktualizacji: 2026-09-04