Klimas Wkręt-met Sp. z o.o. ul. W. Witosa 170/176
Kuźnica Kiedrzyńska 42-233 Mykanów
tel. +48 34 377 71 00, fax. +48 34 328 01 73 Infolinia: 801 477 477, www.wkret-met.com

KARTA TECHNICZNA PRODUKTU – WSPC

Sekcja 1. OPIS PRODUKTU

WKRĘT PODKŁADKOWY SAMOWIERCĄCY – WSPC

Wkręt podkładkowy samowiercący WSPC wykonany jest ze stali węglowej utwardzonej powierzchniowo w powłoce cynkowej 5 µm. Wkręt posiada łeb podkładkowy, który zwiększa powierzchnię docisku oraz końcówkę samowiercącą, która ułatwia i przyśpiesza montaż w elementach stalowych.



Zastosowanie:

- **do mocowania blach do podłoża stalowego**
- **do obróbek blacharskich**
- **do łączenia blach na zakład**
- **do produkcji stolarki otworowej**

Wkręty samowiercące są zgodne z normą: PN-EN 14566+A1:2010

Sekcja 2. SPOSÓB MONTAŻU

1. Stosowane mogą być wyłącznie oryginalne wkręty samowiercące dostarczone przez producenta
2. Przed rozpoczęciem montażu należy rozpoznać podłoże, jego grubość oraz warunki środowiskowe (wyrażone w kategoriach korozyjności), a następnie dobrać wkręty, które spełniają powyższe kryteria
3. Należy prawidłowo dobrać typ wkręta, jego długość oraz zdolność przewiercania zależną od sumy grubości łączonych elementów
4. Zdolność przewiercenia dla każdego wkręta podana jest w dedykowanej Karcie Technicznej oraz w normie PN-EN i oznacza sumę grubości łączonych elementów
5. Należy ustawić optymalne obroty podczas wkręcania, zbyt duże obroty mogą powodować palenie się wierteł i brak możliwości poprawnego zamocowania
6. Montaż wkrętów powinien być prowadzony zawsze prostopadle do powierzchni podłoża

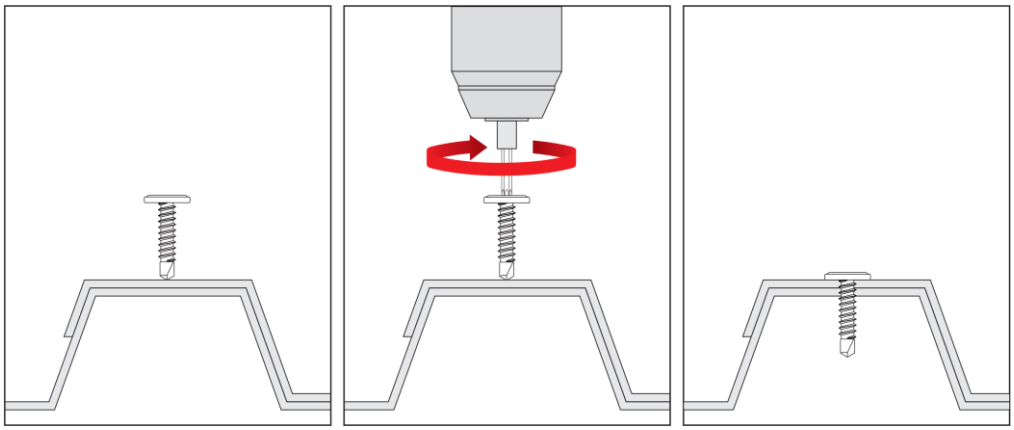

Sekcja 3. DANE TECHNICZNE

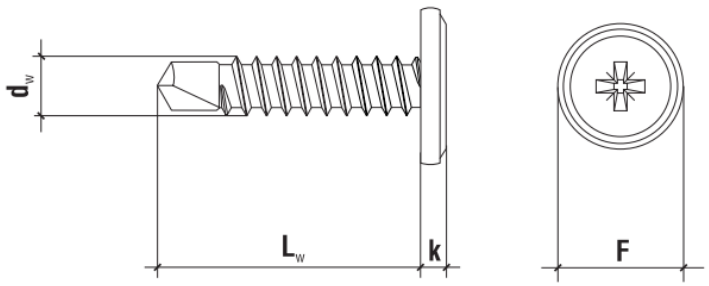

Wszelkie prawa zastrzeżone Karta może być udostępniana tylko w takiej formie w jakiej została dostarczona. Żaden fragment (zawartość taka jak: tekst, grafika, logotypy, obrazy, zdjęcia, oraz wszelkie inne dane) prezentowane w tym dokumencie nie mogą być w żaden sposób modyfikowane lub rozpowszechniane w częściowej formie bez uprzedniego zezwolenia. Wszelkie znaki towarowe, znaki graficzne, nazwy własne, logotypy i inne dane są chronione prawem i należą do ich właściciela. Data sporządzenia: 2016-08-19 Data aktualizacji: 2026-09-28

Klimas Wkręt-met Sp. z o.o. ul. W. Witosa 170/176
Kuźnica Kiedrzyńska 42-233 Mykanów
tel. +48 34 377 71 00, fax. +48 34 328 01 73 Infolinia: 801 477 477, www.wkret-met.com

KARTA TECHNICZNA PRODUKTU – WSPC

PARAMETRY TECHNICZNE		
Parametr	Jednostka	Wartość
Średnica wkręta	d_w [mm]	4,2
Zdolność przewiercania	Σt_i [mm]	≤ 2
Typ gniazda	S [mm]	PH-2
Wysokość łba	k [mm]	2,3
Średnica kołnierza łba	F [mm]	11,0
Długość wiertła	[mm]	8,0
Materiał wkręta	-	stal węglowa
Powłoka ochronna	-	ocynk galwaniczny 5 µm
Materiał podłoża	-	stal ≥ S235JR
Norma	-	PN-EN 14566+A1:2010

PARAMETRY MONTAŻOWE		
Parametr	Jednostka	Wartość
Średnica wkręta	d_w [mm]	4,2
Średnica otworu w podłożu	d_0 [mm]	-
Min. głębokość otworu w podłożu	h_0 [mm]	-
Głębokość zakotwienia	h_{eff} [mm]	przelotowo
Min. grubość podłoża	h_{min} [mm]	0,5
Min. rozstaw wkrętów	s_{min} [mm]	50
Min. odległość od krawędzi	c_{min} [mm]	25

TABELA DOBORU			
WSPC (ocynk galwaniczny ZN)	Wymiar wkręta	Max. długość użytkowa	Ilość sztuk w opakowaniu
	d_w x L_w [mm]	t_{fix} [mm]	[szt.]
WSPC-42013	4,2 x 13	3	1000
WSPC-42016	4,2 x 16	6	1000
WSPC-42019	4,2 x 19	9	1000
WSPC-42025	4,2 x 25	15	500
WSPC-42032	4,2 x 32	22	500
WSPC-42045	4,2 x 45	35	300
WSPC-42055	4,2 x 55	45	300

Sekcja 4. UWAGI

1. Wszystkie wcześniejsze wersje niniejszej Karty Technicznej tracą ważność
2. Dane zamieszczone w niniejszej Karcie Technicznej Produktu są zgodne z obecnym stanem wiedzy i zostały podane w dobrej wierze. W przypadku niezastosowania się do zaleceń sposobu stosowania i montażu produktu firma Klimas Wkręt-met Sp. z o.o. nie ponosi odpowiedzialności za poprawność i jakość wykonanego połączenia

Wszelkie prawa zastrzeżone Karta może być udostępniana tylko w takiej formie w jakiej została dostarczona. Żaden fragment (zawartość taka jak: tekst, grafika, logotypy, obrazy, zdjęcia, oraz wszelkie inne dane) prezentowane w tym dokumencie nie mogą być w żaden sposób modyfikowane lub rozpowszechniane w częściowej formie bez uprzedniego zezwolenia. Wszelkie znaki towarowe, znaki graficzne, nazwy własne, logotypy i inne dane są chronione prawem i należą do ich właściciela. Data sporządzenia: 2016-08-19 Data aktualizacji: 2026-09-28